1.3.2. CONTROLES DE FASE DIGITALES PARA CARGA RESISTIVA/CAPACITIVA

1.3.2.1.A CONTROLES POR ANGULO DE FASE INTEGRADO

1 FASE DIGITALES

CONTROL POR ANGULO DE FASE MICROCONTROLADO

Desde 25 Hasta 110 Arms . Hasta 575 VAC

CONTROL x:

i: 4-20mA.

s: 5V-10V

v: Potenciómetro

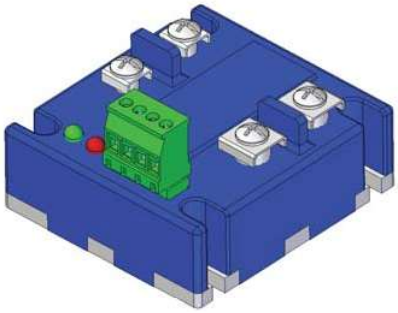

MONTAJE SUGERIDO CON

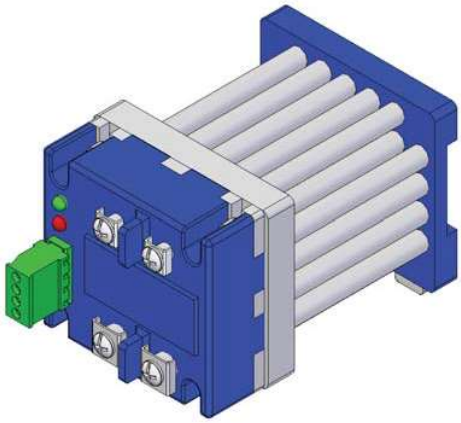

CARACTERISTICAS:

- Dimmer con precision de 1024 posiciones para modelos OPS y OPV. 818 Posiciones para modelos 4-20mA y 500 posiciones para modelos 1-2Khz.

-. Sistema de deteccion de cruce por cero multivoltaje.

-. Corrimiento de fase Totalmente lineal.

-. Platina de sujeción en Aluminio fabricada en CNC.

-. Conector RÁPIDO Phoenix Contact.

-. Fabricado con opto-acoplador con dv/dt = 10000v/us.

-. Se recomiendan los disipadores HS-OPT-02 para los modelos de 25 y 40 Amp. y el disipador HS-OPT-012 para mayores potencias.

-. Disparo de gate por pulso de 10us. Ideal para carga resistiva y capacitiva "-SP".

DESCRIPCION:

Los variadores de potencia de estado SÓLIDO por control de fase microcontrolados son destinados a procesos industriales en donde se requiere alta precisión. La salida en estado SÓLIDO, permite ajustar la potencia en un rango lineal de 0 a 100% del voltaje aplicado, posibilitando un ajuste perfecto de la temperatura deseada.

Estos dispositivos proporcionan un aumento de la vida útil de los elementos de calentamiento al funcionar en voltaje reducido constante, sin conmutaciones.

ESQUEMA DE CONTROL.

Tipo de conección: FORM-1 (Series Load)

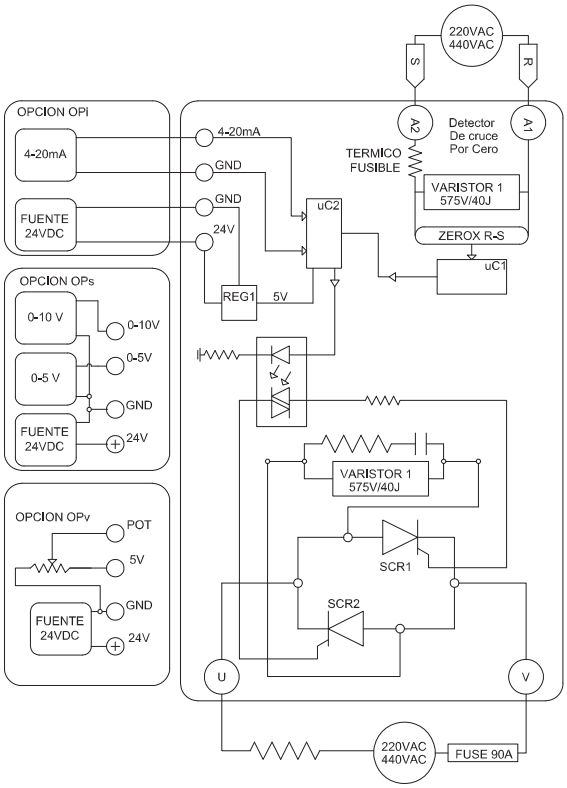

MODELOS DE CONTROL DE FASE MICROCONTROLADO, SALIDA PROPORCIONAL DESDE 110 HASTA 575VAC			
MODELO	**Corriente De Carga (Arms)**	**Voltaje de Linea (VACrms)**	**I2t Para Fusibles (Amp2.seg)**
OPx48P25-SP	**25**	**90-575**	**340**
OPx48P40-SP	**40**	**90-575**	**880**
OPx48P50-SP	**50**	**90-575**	**1680**
OPx48P65-SP	**65**	**90-575**	**3750**
Cambiar la letra x por i,s,v según el tipo de entrada: i: 4-20mA, s: 0-10Vdc, v: Potenciometro 100k			

OPCIONES ADICIONALES	
-IHN	con INHIBIDOR
.-F2	Tipo de conección FORM-2 En la salida se conecta R directamente